МН1

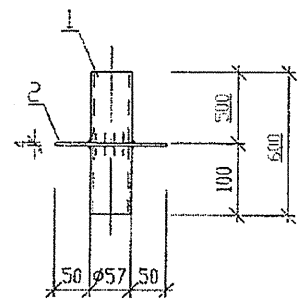


МН2

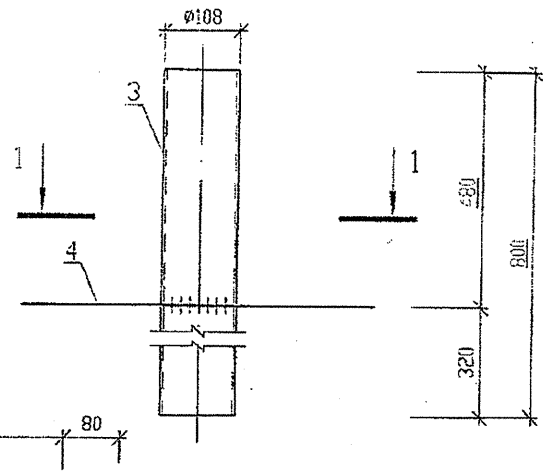


1 - 1

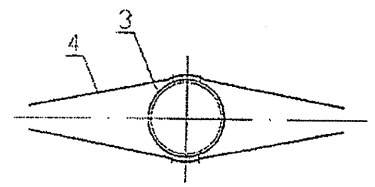


МН4

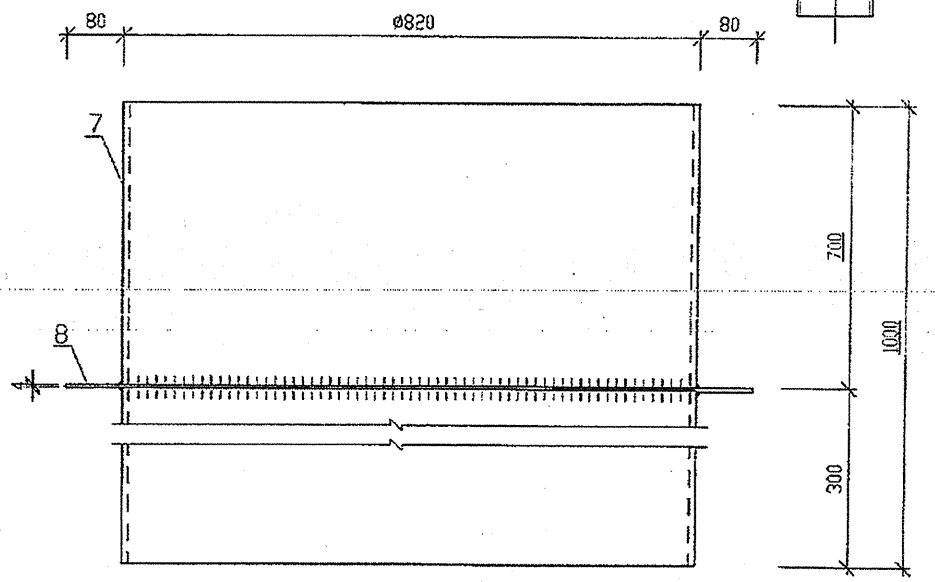


МН3

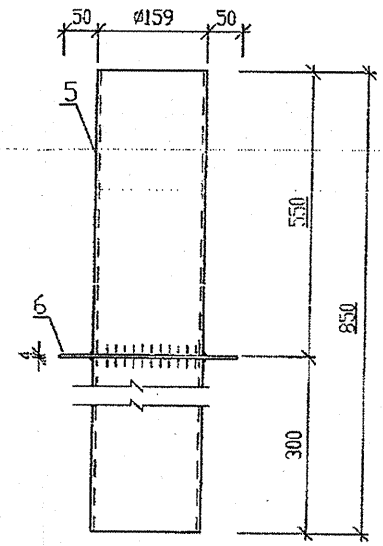


МН6

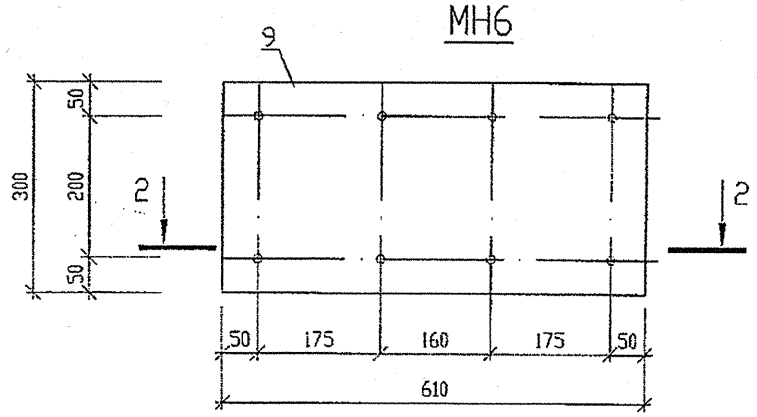


2 - 2

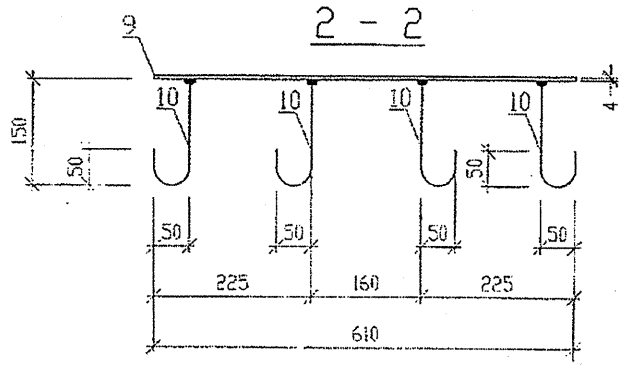


МН48

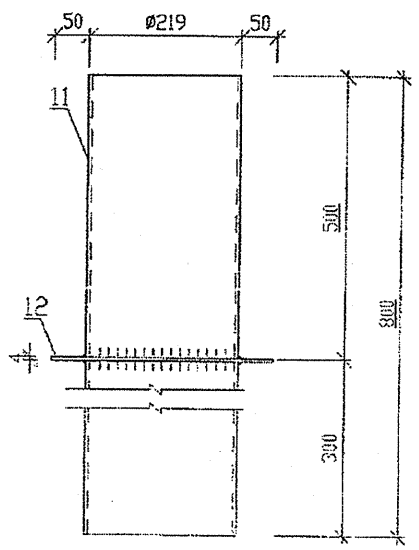


| Марка изделия | Поз. дет. | Наименование | Кол. | Масса 1 дет., кг | Масса изделия, кг |
|---|---|---|---|---|---|
| МН1 | 1 | Тр.ø57х3 ГОСТ10704-91 L=600мм | 1 | 2.4 | 3.2 |
| | 2 | -160х160х4 ГОСТ 19903-74* | 1 | 0.8 | |
| МН2 | 3 | Тр.ø108х4 ГОСТ10704-91 L=800мм | 1 | 8.21 | 8.41 |
| | 4 | ø6AI ГОСТ 5781-82* L=500 | 2 | 0.1 | |
| МН3 | 5 | Тр.ø159х5 ГОСТ 10704-91 L=850мм | 1 | 16.14 | 18.26 |
| | 6 | -260х260х4 ГОСТ 19903-74* | 1 | 2.12 | |
| МН4 | 7 | Тр.ø820х9 ГОСТ 10704-91 L=1000мм | 1 | 180 | 200.92 |
| | 8 | -980х980х4 ГОСТ 19903-74* | 1 | 20.92 | |
| МН6 | 9 | -610х300х4 ГОСТ 19903-74* | 1 | 5.75 | 6.23 |
| | 10 | ø6AI ГОСТ 5781-82* L=250 | 8 | 0.06 | |
| МН48 | 11 | Тр.ø219х7 ГОСТ 10704-91 L=800мм | 1 | 29.3 | 32.52 |
| | 12 | -320х320х4 ГОСТ 19903-74* | 1 | 3.22 | |

ОАО «НИАЭП»
АРХИВНЫЙ ЭКЗ.
Инв. № 32851 ч

1. Общие данные смотрите 10021-26а-00-КЖИ2 лист 1.

СОГЛАСОВАНО

Инв.N подл. 0110021.077 | Подпись и дата 19.04.12 | Взам. инв.N

| | | | | | | |
|---|---|---|---|---|---|---|
| 5 | - | Зам. 346-12 | | | 12.04. | |
| ИЗМ. | КОЛ.УЧ. | ЛИСТ | N ДОК. | ПОДПИСЬ | ДАТА | |
| Н.контр. | | Антонова | | | 17.04 | |
| Проверил | | Антонова | | | 17.04 | |
| Разраб. | | Семина | | | 17.04 | |

Подпись ответственного:

10021-26а-00-КЖИ2

Изделия закладные:
МН1...МН4,МН6,МН48

| СТАДИЯ | МАССА | МАСШТАБ |
|---|---|---|
| Р | | |
| ЛИСТ 43 | ЛИСТОВ | |

Сталь С245 ГОСТ 27772-88*

ЗАО "Сельэнергопроект"
Москва 2012

10021-26а-00-КЖИ2-43_изм5. dwg